FICHE TECHNIQUE

1.	Fabricant			**DEUTRUCK**
2.	Type	Désignation des types		EGV 1600
3.	Capacité nominale	Q Charge levée	t	1,6
4.	Centre de gravité	c Coté	mm	600
5.	Mode de propulsion	diesel, élect.		batterie
6.	Direction			à pied
7.	Equipement roues	V = bandages, L = pneumatiques		Polyurethan
8.	Roues	Nombre des roues AV/AR		1 x + 1 / 4
9.	Levée	Levée h3	mm	2765-5397
10.		Levée libre nominale h2	mm	
11.		Grand levée libre h5	mm	
12.	Bras de fourche	Longueur x largeur x épaisseur	mm	1.160 x 180 x 65
13.	Inclinaison	du mât vers l'AV a/vers l'AR β	(°	
14.	Dimensions	Longueur sans fourche L2	mm	853
15.	hors	Largeur B	mm	800
16.	tout	Hauteur h1 (mât baissé)	mm	1.870 – 2.320
17.		Hauteur h4 (mât développé)	mm	3.335 – 5.958
18.	Rayon de giration	Wa ou WA'	mm	1.692
19.	Distance de la charge	Côté x = du centre de l'AV	mm	
20.	Largeur de l'allée	DIN 800 x 1.200 mm	mm	2.523/2.558
21.	Stabilité	selon DIN 15138 (F.E.M.)		oui
22.	Vitesses	Translation avec / sans charge	km/h	5.5/6
23.		Élévation avec/sans charge	m/s	0,15 / 0,22
24.		Descente avec / sans charge	m/s	0,30 / 0,25
25.	Effort de traction/max.	au crochet en charge/à vide	N	
26.	Rampe	Avec / sans charge	%	7/10
27.	Poids à vide	sans batterie	kg	1.120
28.	Charge par essieu	à vide AV/AR	kg	760 / 360
29.		en charge AV/AR	kg	875 / 1845
30.	Equipement roues	Nombre des roues AV/AR		1 x +1 / 4
31.		Dimensions AV	'' ou mm	230 x 75
32.		Dimensions AR	'' ou mm	85 x 70
33.	Empattement	Côté y	mm	1.385
34.	Voie		mm	400
35.	Garde au sol	m1 au point le plus bas	mm	22
36.	(Dimensions)	m2 au centre de l'empattement	mm	30
37.	Freins	Frein de Service		électro magnétique
38.		Frein de Parking		homme mort
39.	Batterie	Type		2 PZB / 3 PZS
40.		Volt/Amp./cap à une décharge de 5 h V/Ah		24 V / 330 Ah (180Ah-375Ah)
41.	Moteur électrique traction		kW	1,2
42.	Moteur de levage		kW	3,0
43.		Régime suivant la norme DIN 6270	Nm l/min	
44.	Commande			Variateur AC
45.	Changement de vitesses			electrique
46.	Niveau bruit	Oreille de conducteur selon EN12053	dB (A)	62
47.	Pression hydr.		bar	160

*selon VDI 2198 - version standard – modification sans préavis Version : 08/2016

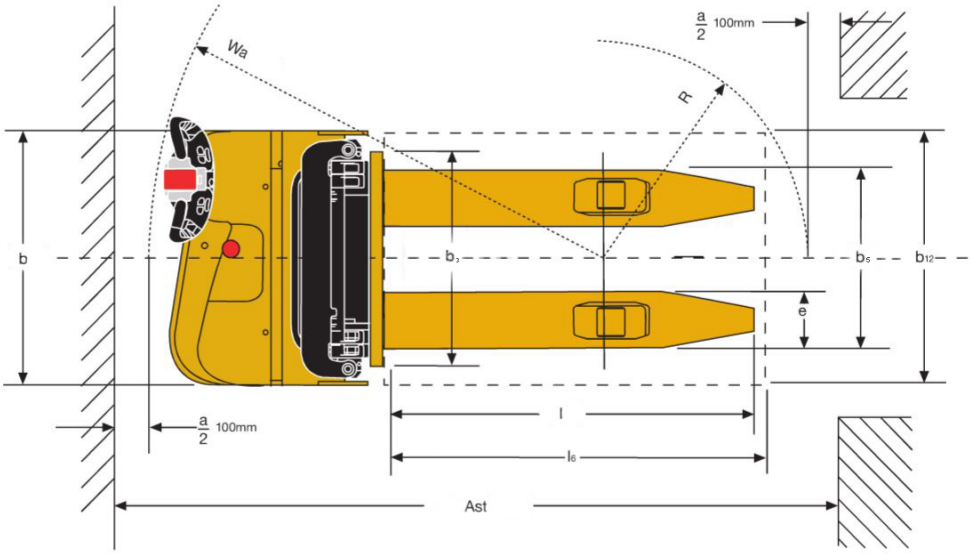
Wa
a/2 100mm
R
b
b3
b5
b12
e
a/2 100mm
l
l6
Ast

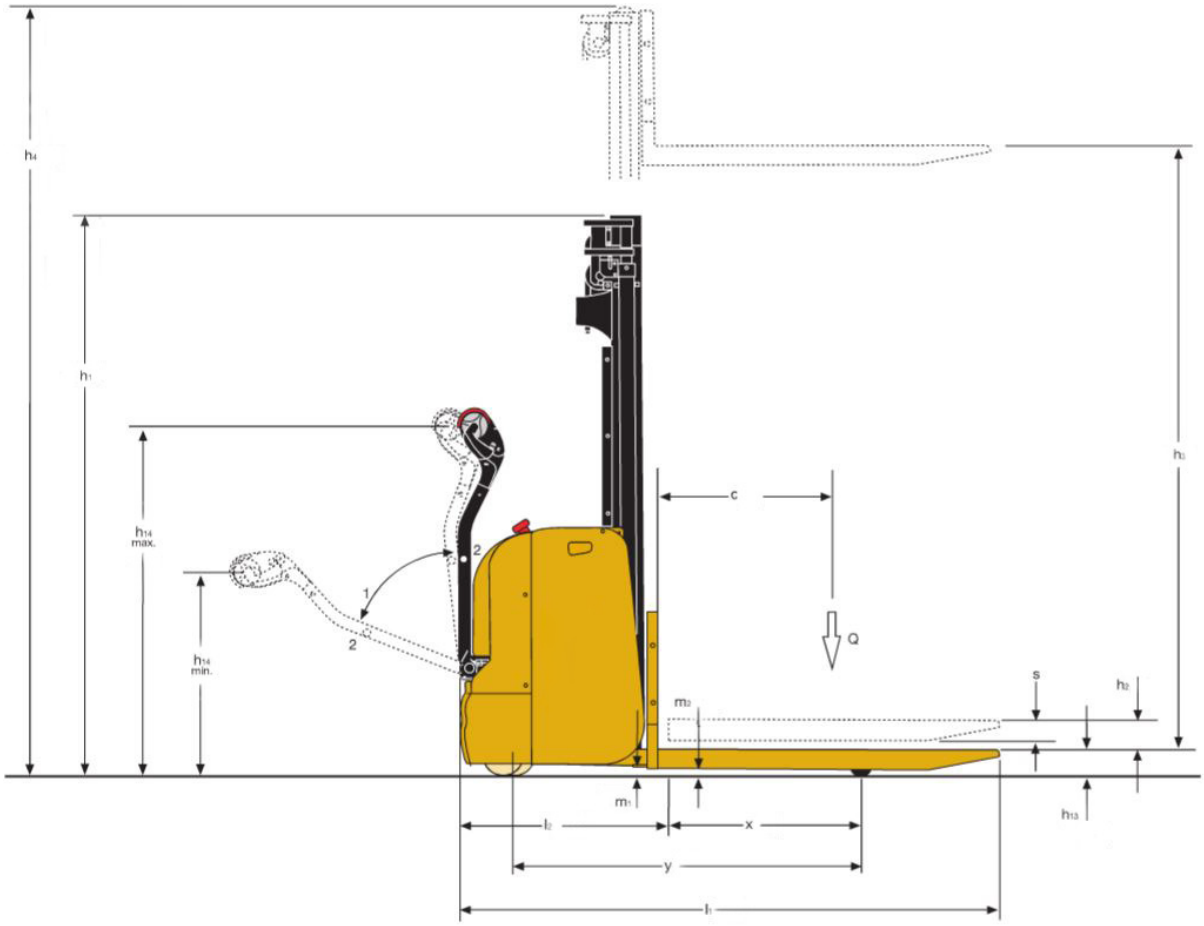
h4
h1
h14 max.
h14 min.
1
2
2
c
Q
m2
m1
s
h2
h13
h3
l2
x
y
l1